Domaine d'application

Sapeurs-pompiers

Plans d'urgence

Transport

Industrie

GEDO

1er Réseau de matériels d'ECO-LAVAGE

Chariot d'épandage métallique SDC 05

Le chariot d´épandage métallique SDC 05 est destiné à appliquer les absorbants friables en cas de fuite de carburants ou de substances chimiques dangereuses (p.ex. produits pétroliers, produits chimiques liquides). Le corps ainsi que le couvercle sont fabriqués en métal ce qui contribue à la robustesse du chariot et à la protection de l'absorbent contre la pluie.

- Convient pour toutes sortes d´absorbants courants (y compris les poudres légères et les matières a structure fibreuse)
- Débit et largeur d'épandage (40 cm maxi) aisément réglables
- Poignée réglable en hauteur avec une butée d'arrêt
- Les pièces soumises à la pression d'utilisation sont renforcés

Toujours opérationnel, prêt à éliminer les suites des fuites de liquides indésirables ou dangereux

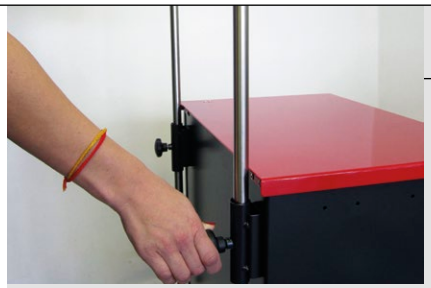

Poignée réglable en hauteur avec une butée d'arrêt

Un pied assurant la stabilité de l'épandeur pendant son remplissage

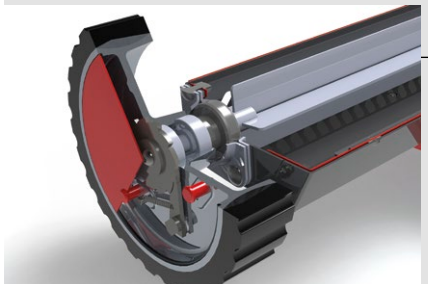

Transmission spéciale permettant l'épandage de l'absorbant seulement en marche avant. La marche arrière arrête automatiquement l'épandage

Débit et largeur de l'épandage aisément réglables. Régularité de distribution de l'absorbant

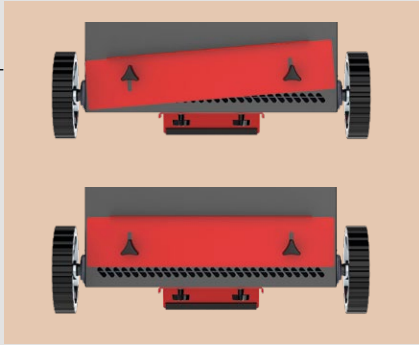

Exemples d'utilisation

Qualité maximale

Les pièces soumises à la pression d'utilisation sont renforcés.
La production utile les matériaux résistants - l'acier inox et du polyuréthane, les roulements sont également de grande qualité, le traitement de l'épandeur est anti-poussière.
Pour plus d'informations, voir la Mode d'emploi.

Attention!

L'épandeur n'est pas destiné à la distribution des produits abrasifs et du sel de déneigement! L'épandeur doit être nettoyé après chaque utilisation.
Veillez respecter les instructions figurant dans la Mode d'emploi.

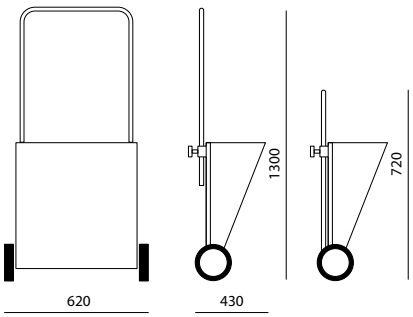

Données techniques

Dimensions en utilisation (L × P × H)	620 × 430 × 720 /1300 mm (avec poignée sortie au maximum)
Diamètre de la roue	180 mm
Volume maxi	65 l
Dimensions de l'emballage	600 × 430 × 780 mm
Poids sans produit d'épandage	22 kg

Tel **0952 384 491 ou 0970 449 954** (prix appel local)
Port **0628 354 169**
Fax **0170 247 193**
Mel **lilian.argueil@gedo.fr**

Lilian Argueil - GEDO CUVE
Le Cossou F-32230 Gazax
www.cuve.pro - www.gedo.fr
Le Coryphée Sarl au Capital de 5.000 € R.C. AUCH 529 648 537